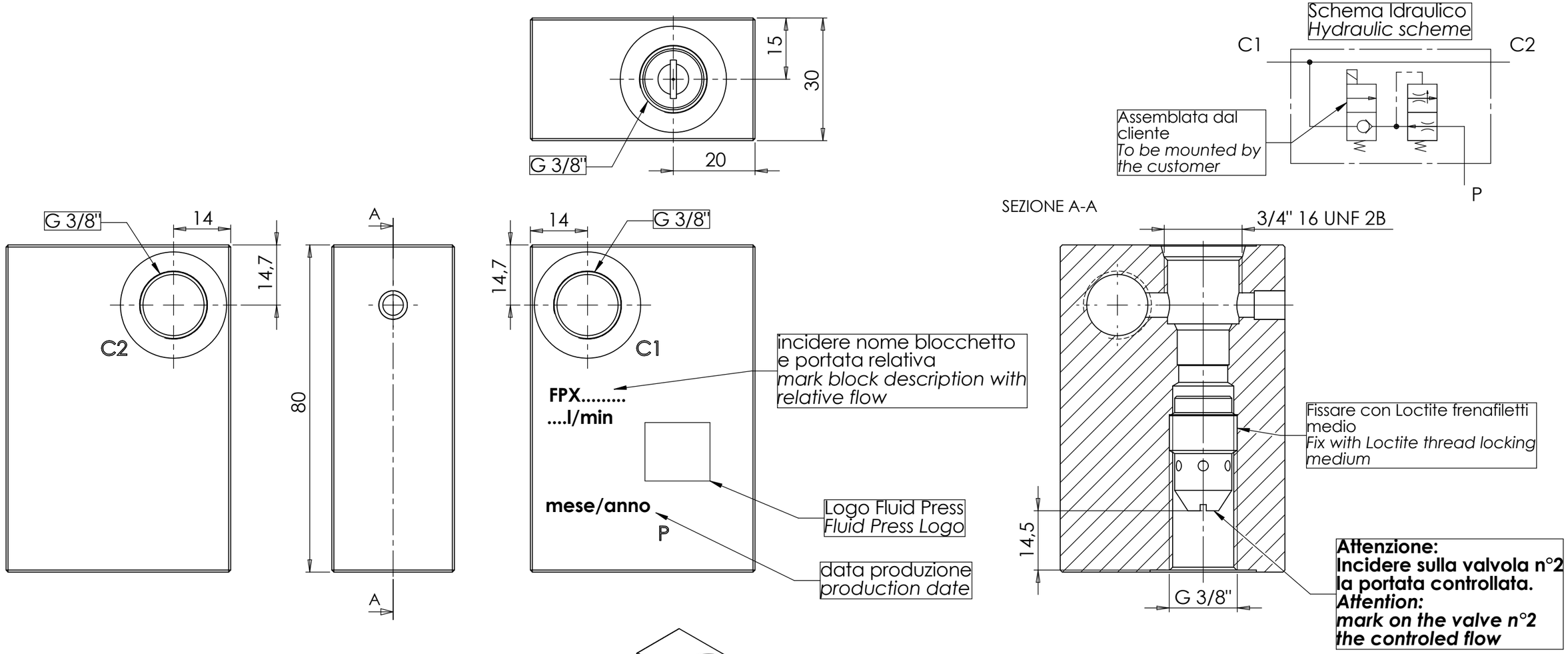

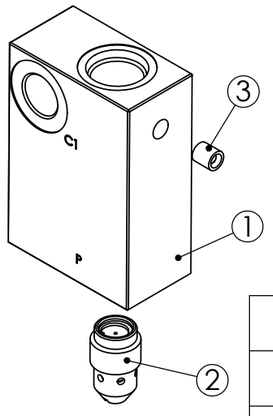

Flusso controllato *Controled flow* (l/min a 100 bar)	Codice VSC *VSC cartridge code*	Codice finale blocchetto *Block part number*	Nome blocchetto *Block description*
1	XVK.10.00.075.000	XVS.00.07.000.000	FPX SP 4DA 01
2	XVK.10.00.125.000	XVS.00.21.000.000	FPX SP 4DA 08
3	XVK.10.00.175.000	XVS.00.08.000.000	FPX SP 4DA 02
4	XVK.10.00.200.000	XVS.00.16.000.000	FPX SP 4DA 06
6	XVK.10.00.250.000	XVS.00.09.000.000	FPX SP 4DA 03
8	XVK.10.00.300.000	XVS.00.20.000.000	FPX SP 4DA 07
11	XVK.10.00.400.000	XVS.00.10.000.000	FPX SP 4DA 04
12	XVK.10.00.425.000	XVS.00.11.000.000	FPX SP 4DA 05

Articolo	Codice	Descrizione	Quantità	Serraggio (Nm)
1	10.012.0027.0000	BLOCCHETTO FPX SP 4DA 01	1	/
2	*	*	1	30
3	90.029.0003.0000	TAPPO AD ESPANSIONE A SFERA D.7	1	/

I.M.	DATA	MODIFICA	FIRMA

PER DIMENSIONI LINEARI SENZA INDICAZIONI DI TOLLERANZA SEGUIRE LA PRESENTE TABELLA ESTRATTA DALLA CLASSE "F", UNI EN 227689-1:1996

da 0.5 fino a 3 mm	±0.05 mm
da 3 fino a 6 mm	±0.05 mm
da 6 fino a 30 mm	±0.1 mm
da 30 fino a 120 mm	±0.15 mm
da 120 fino a 400 mm	±0.2 mm

DENOMINAZIONE
FPX SP 4DA 01-08

CODICE
XVS.00.07.000.000

I.M.
/

GRUPPO

MATERIALE

TRATTAMENTO TERMICO

STATO DELLA SUPERFICIE

DISEGNATO
Massimo Catellani

CONTROLLATO

SCALA
1:1

DATA
giovedì 28 ottobre 2004 10.48.21

FLUID PRESS S.p.A.
FABBRICA ITALIANA
COMPONENTI OLEODINAMICI
ALBINEA (RE) - ITALY

DOCUMENTO RISERVATO A TERMINI DI LEGGE

A3